BTT MARINE
underwater technology

BTT MARINE
underwater technology

Aşağıda ünvanı bulunan **Ertan Özgür ALKANOĞLU**, Odamızın **1789** nolu sayılı İşyeri ve sicil, 3438 ve 6235 (7065) sayılı yasalar uyarınca bu dokümana mühür atmaya yetkilidir. Bu dokümanın, TMMOB Yönetmeliği, TMMOB-İzmir Mühendisler Odası Ücret Yönetmeliği'ne ilişkil, Yükümlülüklere Zapasıncıya Mesleki denetimi yapılmıştır.

TMMOB İZMİR MÜHENDİSLER ODASI
YETKİLİ İMZA

Dijital olarak imzalayan SALİH GÜNGÖRÜLÜ
Tarih: 2022.02.04 15:59:27 +03'00'

***Bu belge 5070 sayılı elektronik imza kanununa göre güvenli elektronik imza ile imzalanmıştır.

ONAYLANDI KAYIT NO : 88/2022 , 04.02.2022

MEDES Mesleki Denetim Sistemi

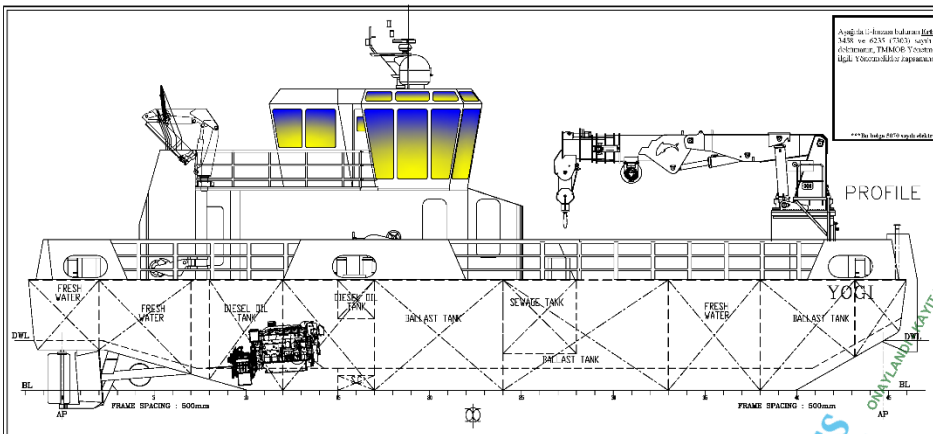

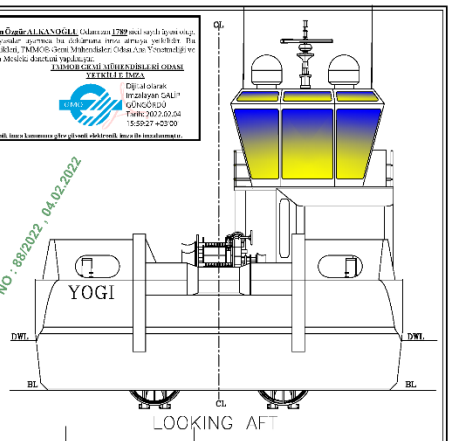

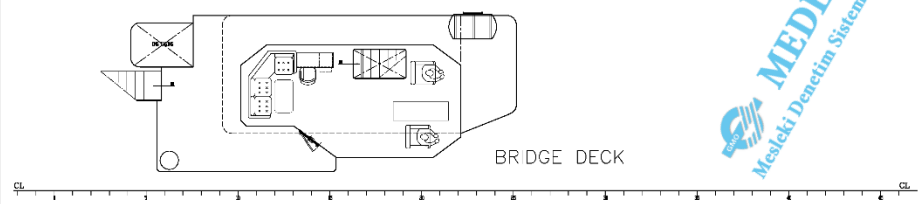

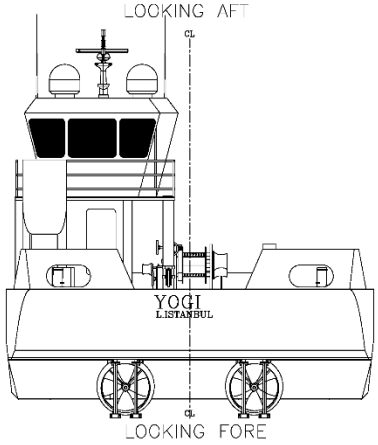

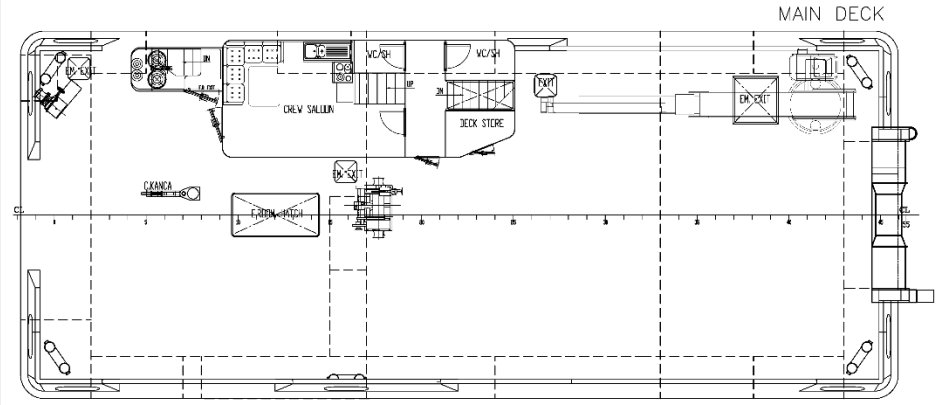

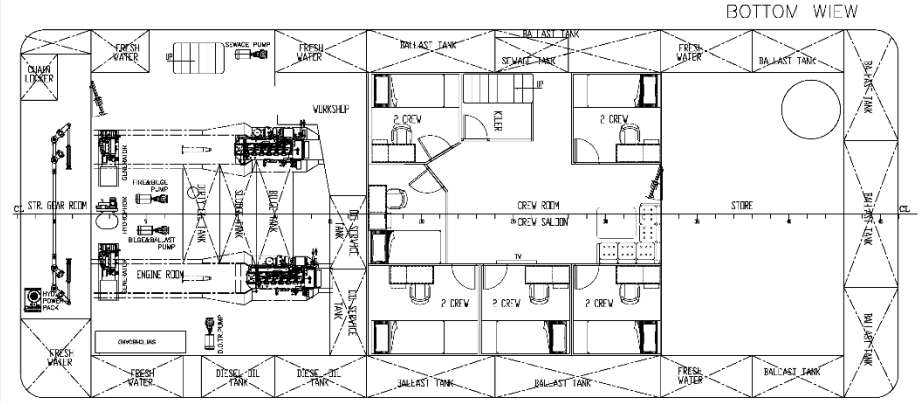

MAIN DIMENSIONS

LENGTH OVERALL	= 23.900 m.
LENGTH BETW. P.P.	= 22.360 m.
LENGTH W.L.	= 23.170 m.
BREADTH MOULDED	= 10.000 m.
DEPTH TO MAIN DECK (BL)	= 3.000 m.
DRAUGTH (SUMMER) (BL)	= 1.350 m.
DRAUGTH (SCATLING) (BL)	= 2.250 m.
DISPLACEMENT (SUMMER) (BL)	= 188.0 T.
GROSS TON / NET TON	= 184 / 55.2

ENGINE PARTICULARS

MAIN ENGINE : BAUDOIN 600 BHP / 1800 RPM
SERVICE SPEED : 12 Knots
REDUCTION GEAR : FADA D300 (1:4.5)

CAPACITY

DIESEL OIL	= 27.500 m3
FRESH WATER	= 42.000 m3
BALLAST	= 90.000 m3
SEWAGE	= 3.800 m3
BILGE	= 1.400 m3
SLUDGE	= 1.400 m.
DIRY OIL	= 1.400 m.

VERSION VERSIYON				
	C	-	-	-
	B	-	-	-
	A	-	-	-
	DATE-TARIH	CHANGE-DEGISIKLIK		CHANGED BY-DEGISTIREN
	CIZEN-DRAWN BY	Serok Adalogu		E-IMZA
	KONTROL-CONTROL	E.O.ALKANOĞLU / A.LAÇIN		
OWNER	BR SHIPPING			ERTAN ÖZGÜR ALKAN OĞLU
DRAWING TITLE	General Arrangement- Genel Planı			
DATE-TARIH 15.01.2022	PROJECT NAME: YOGI			
SCALE ÖLÇEK 1/50	This drawing is the intellectual property of Ben Shaym TURKEY and may not be copied, reproduced or used in any way without thereriten consent of the Manager.			
ARCHIVE NUMBER 2022/YOGI(GeneralArrangement 00)				